# Scheda dati del prodotto Spirotech

## Nome del prodotto

**EMCM Duo-7 max 6,6bar Twin**

## Numero articolo

**EMCM-D7-6.6-twin**

## Proprietà del prodotto

Il MultiControl Modular DUO Twin è un dispositivo automatico di espansione e mantenimento della pressione. L'unità contiene 2 pompe (2x 50%) e 2 valvole di troppopieno.

- 2 pompe (2x 50%)
- 2 valvole di troppopieno (2x 100%)
- È necessario aggiungere almeno 1 vaso di espansione non pressurizzato
- Campo di pressione operativa fino a 4,0-16,0 bar
- Temperatura massima nel punto di connessione: 70°C (oltre 70°C possibile con serbatoio ausiliario)
- Temperatura massima di sicurezza nel sistema: 110°C
- Pressione massima di esercizio (PN) fino a: 25 bar

## Immagine del prodotto




## Dimensioni del prodotto

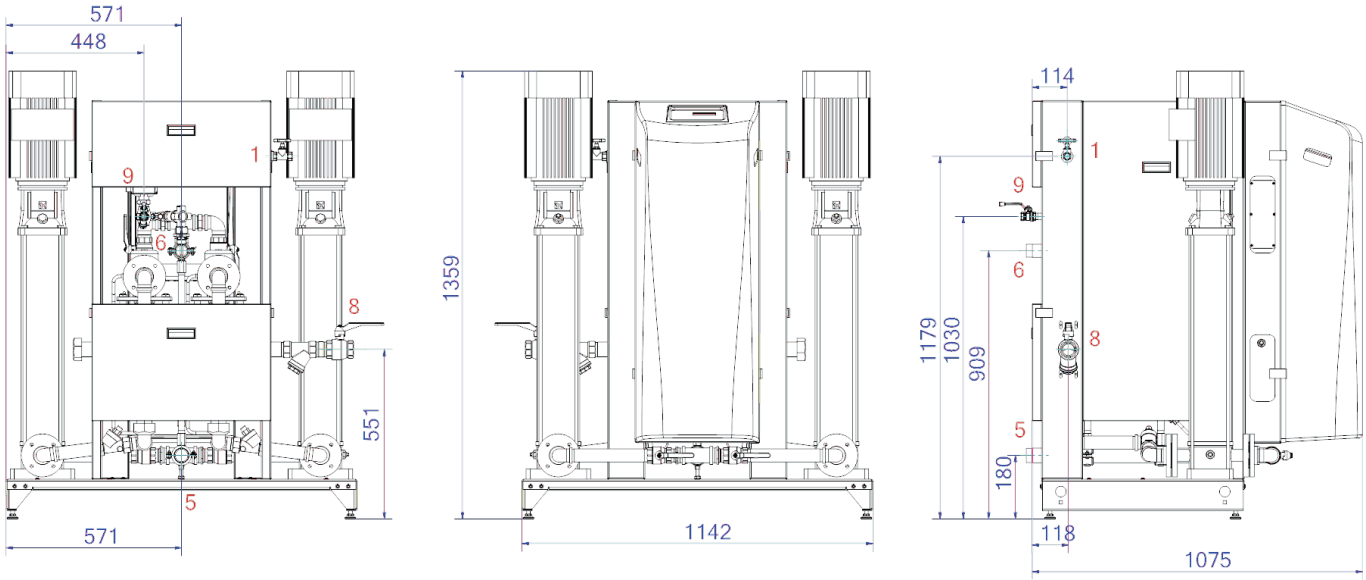


| | |
|---|---|
| **1. Raccordo di riempimento** | Rp1/2, Rp3/4 |
| **5. Tubo di aspirazione del vaso di espansione** | R6/4 |
| **6. Tubo di troppopieno al vaso di espansione** | R2 |
| **8. Raccordo di pressione di espansione** | Rp2 |

# Scheda dati del prodotto Spirotech

## Dati di prodotto ETIM

| | |
|---|---|
| **Altezza** | 1370 mm |
| **Pressione massima di esercizio** | 6.6 bar |
| **Connessione** | altri |
| **Consumo energetico** | 4.6 kW |
| **Collegabile** | Si |
| **Collegamento elettrico** | cordicella di raccordo con spina |
| **Funzione master/slave** | No |
| **Con vaso di espansione a pressione** | No |
| **Unità di comando digitale** | Si |

| | |
|---|---|
| **Doppia pompa** | Si |
| **Con membrana intercambiabile** | No |
| **Compressore nella base** | No |
| **Diametro nominale del raccordo di espansione** | 2 pollici (50) |
| **Temperatura massima del fluido (in continuo)** | 70 °C |
| **Posizionamento orizzontale** | No |
| **Tensione di alimentazione** | 400 V |
| **Classe di compressione dell'articolo** | PN 16 |

**Esclusione di responsabilità**
Questa scheda prodotto è stata redatta con la massima cura possibile. Tuttavia, può contenere errori, errori tipografici o omissioni. Per informazioni più aggiornate e corrette, consultare il nostro sito web.