# Scheda dati del prodotto Spirotech

## Nome del prodotto

**EPCK Solo 75L max 4bar**

## Numero articolo

**EPCK-S75-4.0**

## Proprietà del prodotto

Il PicoControl Kompakt SOLO è un dispositivo compatto di espansione automatica e di mantenimento della pressione. L'unità contiene 1 pompa (1x 100%) e una valvola di troppopieno. È integrato un vaso di espansione non pressurizzato.

- 1 pompa (1x 100%)
- Una valvola di troppopieno meccanica (1x 100%)
- Campo di pressione operativa fino a 4,0 bar
- 6 possibili volumi del vaso di espansione: 45 - 500 litri
- Volume massimo di espansione: 45 – 1.500 litri
- Temperatura massima nel punto di connessione: 70°C (oltre 70°C possibile con serbatoio ausiliario)
- Temperatura massima di sicurezza nel sistema: 110°C
- Pressione massima consentita (PN): 6 bar

## Immagine del prodotto




## Dimensioni del prodotto

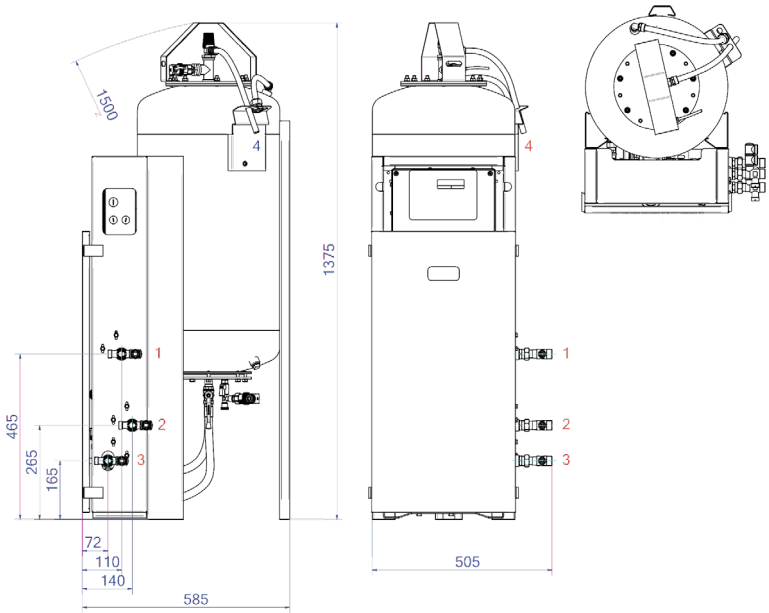


| | | | |
|---|---|---|---|
| **1. Raccordo di riempimento** | R3/4 | **3. Tubo di pressione di espansione** | R3/4 |
| **2. Raccordo di troppopieno di espansione** | R3/4 | **4. Imbuto di scarico Valvola di sicurezza del serbatoio** | PA 15x12,5 mm |

# Scheda dati del prodotto Spirotech

## Dati di prodotto ETIM

| | |
|---|---|
| **Altezza** | 1375 mm |
| **Volume** | 75 Ltr. |
| **Pressione massima di esercizio** | 4 bar |
| **Connessione** | altri |
| **Consumo energetico** | 0.22 kW |
| **Collegabile** | Si |
| **Collegamento elettrico** | cordicella di raccordo con spina |
| **Funzione master/slave** | No |
| **Con vaso di espansione a pressione** | Si |

| | |
|---|---|
| **Unità di comando digitale** | Si |
| **Doppia pompa** | No |
| **Con membrana intercambiabile** | Si |
| **Compressore nella base** | No |
| **Diametro nominale del raccordo di espansione** | 3/4 di pollice (20) |
| **Temperatura massima del fluido (in continuo)** | 70 °C |
| **Posizionamento orizzontale** | No |
| **Tensione di alimentazione** | 230 V |
| **Classe di compressione dell'articolo** | PN 6 |

**Esclusione di responsabilità**
Questa scheda prodotto è stata redatta con la massima cura possibile. Tuttavia, può contenere errori, errori tipografici o omissioni. Per informazioni più aggiornate e corrette, consultare il nostro sito web.