# Scheda dati del prodotto Spirotech

## Nome del prodotto

**EMCK Duo 75L max 8,1bar Twin**

## Numero articolo

**EMCK-D75-8.1-twin**

## Proprietà del prodotto

Il MultiControl Kompakt DUO Twin è un dispositivo automatico di espansione e mantenimento della pressione. L'unità contiene 2 pompe (2x 50%) e 2 valvole di troppopieno. È integrato un vaso di espansione non pressurizzato.

- 2 pompe (2x 50%)
- 2 valvole di troppopieno (2x 100%)
- Viene fornito con 6 possibili volumi di recipienti: 45, 75, 125, 200, 300 o 500 litri
- È possibile aggiungere altri due vasi di espansione non pressurizzati
- Intervallo di pressione operativa fino a 8,1 bar
- Volume massimo di espansione: 45 – 1.500 litri
- Temperatura massima nel punto di connessione: 70°C (oltre 70°C possibile con serbatoio ausiliario)
- Temperatura massima di sicurezza nel sistema: 110°C
- Pressione massima di esercizio (PN): 10 bar

## Immagine del prodotto




## Dimensioni del prodotto

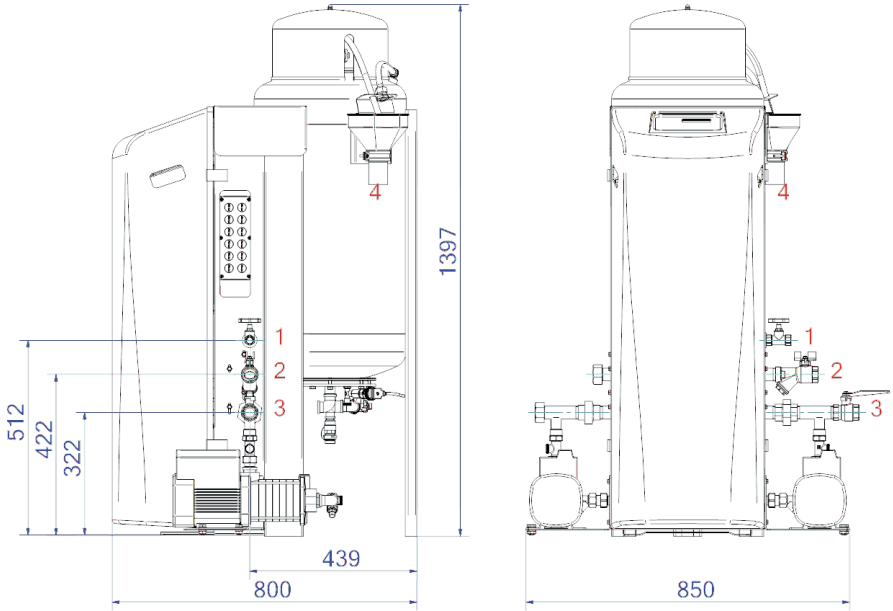


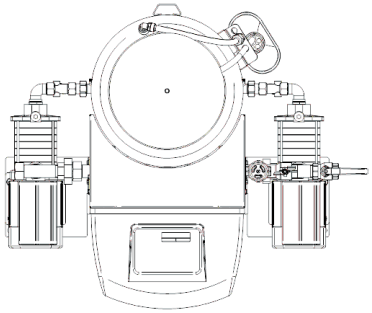

| | | | |
|---|---|---|---|
| **1. Raccordo di riempimento** | Rp1/2 | **3. Tubo di pressione di espansione** | Rp1 |
| **2. Raccordo di troppopieno di espansione** | Rp1 | **4. Imbuto di scarico Valvola di sicurezza del serbatoio** | DN50 Geberit |

# Scheda dati del prodotto Spirotech

## Dati di prodotto ETIM

| | |
|---|---|
| **Altezza** | 1375 mm |
| **Volume** | 75 Ltr. |
| **Pressione massima di esercizio** | 8.1 bar |
| **Connessione** | altri |
| **Consumo energetico** | 1.5 kW |
| **Collegabile** | Si |
| **Collegamento elettrico** | cordicella di raccordo con spina |
| **Funzione master/slave** | No |
| **Con vaso di espansione a pressione** | Si |

| | |
|---|---|
| **Unità di comando digitale** | Si |
| **Doppia pompa** | Si |
| **Con membrana intercambiabile** | Si |
| **Compressore nella base** | No |
| **Diametro nominale del raccordo di espansione** | 1 pollice (25) |
| **Temperatura massima del fluido (in continuo)** | 70 °C |
| **Posizionamento orizzontale** | No |
| **Tensione di alimentazione** | 230 V |
| **Classe di compressione dell'articolo** | PN 10 |

**Esclusione di responsabilità**
Questa scheda prodotto è stata redatta con la massima cura possibile. Tuttavia, può contenere errori, errori tipografici o omissioni. Per informazioni più aggiornate e corrette, consultare il nostro sito web.