# Scheda dati del prodotto Spirotech

## Nome del prodotto

**SpiroVent -DN250 -Flangiato**

## Numero articolo

**BA250F**

## Proprietà del prodotto

Separatore d'aria in acciaio per flusso standard (1,5 m/s) con connessione flangiata DN50 - DN300

- Rimuove efficacemente tutta l'aria e le microbolle circolanti
- Riduce significativamente la necessità di spurgare manualmente
- Applicabile con 50/50 glicole/acqua (volume)
- Piccola e costante caduta di pressione
- Nessuna fermata non necessaria
- Connessione flangia PN16
- Diametri raccordi da DN50 a DN300, diametri maggiori disponibili su richiesta
- Una garanzia eccezionale

## Immagine del prodotto




## Dimensioni del prodotto

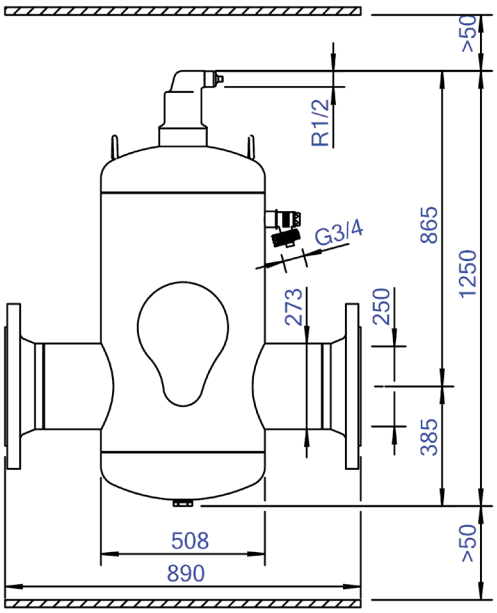

# Scheda dati del prodotto Spirotech

## Dati di prodotto ETIM

| | |
|---|---|
| **Materiale involucro** | acciaio |
| **Con valvola di scarico** | No |
| **Qualità del materiale dell'involucro** | St 37 (1.0254) |
| **Filtro di controlavaggio** | No |
| **Temperatura media (continua)** | 0 - 110 °C |
| **Pressione massima di esercizio** | 10 bar |
| **Valore KVS [m3/h] a ΔP 1 bar** | 1095.5 $m^3/h$ |
| **Direzione del flusso variabile** | Si |
| **Con isolamento** | No |
| **Tipo di separatore** | Aria |
| **Connessione** | Design della flangia |
| **Modello** | Orizzontale |
| **Diametro nominale** | DN 250 |
| **Miscela di glicole max.** | 50 % |
| **Adatto per il riscaldamento** | Si |
| **Adatto per il raffreddamento** | Si |

| | |
|---|---|
| **Lunghezza di costruzione** | 890 mm |
| **Classe di compressione dell'articolo** | PN 10 |
| **Adatto per sistemi aperti** | No |
| **Adatto per sistemi chiusi** | Si |
| **Adatto per energia solare** | No |
| **Con filtro rimovibile** | No |
| **Volume del filtro** | 210 Ltr. |
| **Principio di funzionamento magnetico** | No |
| **Con deaeratore automatico** | Si |
| **Con raccordi** | No |
| **Distanza di sfalsamento ingresso/uscita** | 0 mm |
| **Materiale del raccordo** | Acciaio |
| **Capacità di portata** | 0 - 288 $m^3/h$ |
| **Standard flangia** | DIN |
| **Protezione superficiale del corpo** | Laccato |
| **Classe di compressione flangia (PN)** | PN 16 |

**Esclusione di responsabilità**
Questa scheda prodotto è stata redatta con la massima cura possibile. Tuttavia, può contenere errori, errori tipografici o omissioni. Per informazioni più aggiornate e corrette, consultare il nostro sito web.