# Scheda dati del prodotto Spirotech

## Nome del prodotto

**SpiroTrap -1” -Oriz -AltaT**

## Numero articolo

**AE100/026**

## Proprietà del prodotto

Defangatore in ottone per sistemi ad alta temperatura (max. 180 °C) con connessione orizzontale da 22 mm - 1½”

- Le particelle molto piccole di 5 µm (= 0,005 mm) vengono separate ed eliminate
- Lo sporco può essere scaricato mentre il sistema è in esecuzione
- Nessuna valvola di intercettazione o bypass richiesta
- Caduta di pressione bassa costante
- La manutenzione richiede solo pochi secondi e non è un lavoro sporco rispetto a una soluzione di filtro
- Applicabile con 50/50 glicole etilenico /acqua (volume)
- Nessun tempo di inattività non necessario
- Collegamenti orizzontali
- Diametri raccordi da 22 mm a 2” (G2)

## Immagine del prodotto



## Dimensioni del prodotto

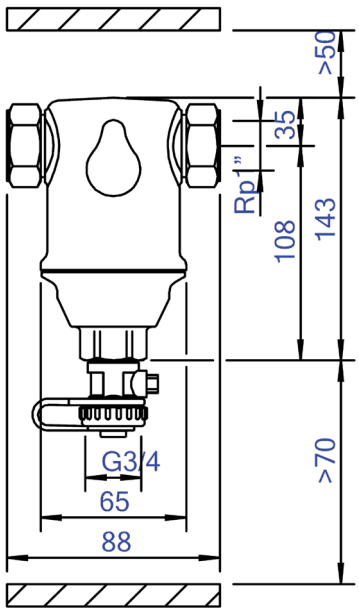

# Scheda dati del prodotto Spirotech

## Dati di prodotto ETIM

| | |
|---|---|
| Materiale involucro | ottone |
| Con valvola di scarico | Si |
| Qualità del materiale dell'involucro | Ms 58 |
| Filtro di controlavaggio | No |
| Temperatura media (continua) | 0 - 180 °C |
| Pressione massima di esercizio | 8 bar |
| Valore KVS [m3/h] a ΔP 1 bar | 17.54 $m^3/h$ |
| Direzione del flusso variabile | Si |
| Con isolamento | No |
| Tipo di separatore | Sporco |
| Connessione | filettatura interna gas cilindrico (BSPP) |
| Modello | Orizzontale |
| Diametro nominale | 1 inch (25) |
| Miscela di glicole max. | 50 % |
| Adatto per il riscaldamento | Si |
| Adatto per il raffreddamento | Si |
| Lunghezza di costruzione | 88 mm |
| Classe di compressione dell'articolo | PN 10 |
| Adatto per sistemi aperti | No |
| Adatto per sistemi chiusi | Si |
| Adatto per energia solare | Si |
| Principio di funzionamento a vortice | No |
| Principio di funzionamento a pressione negativa | No |
| Con filtro rimovibile | No |
| Volume del filtro | 0.21 Ltr. |
| Principio di funzionamento magnetico | No |
| Principio di funzionamento a spinta | No |
| Con deaeratore automatico | No |
| Principio di portata parziale | No |
| Principio di flusso completo con decantazione | Si |
| Pulizia possibile durante il funzionamento | Si |
| Con raccordi | Si |
| Distanza di sfalsamento ingresso/uscita | 0 mm |
| Materiale del raccordo | Ottone |
| Qualità del materiale del raccordo | Altro |
| Capacità di portata | 0 - 2 $m^3/h$ |
| Posizione del magnete | Senza |

**Esclusione di responsabilità**
Questa scheda prodotto è stata redatta con la massima cura possibile. Tuttavia, può contenere errori, errori tipografici o omissioni. Per informazioni più aggiornate e corrette, consultare il nostro sito web.