Scheda dati del prodotto Spirotech

Nome del prodotto

SpiroVent -1” -Oriz -AltaT

Numero articolo

AA100/002

Proprietà del prodotto

Separatore d’aria in ottone per sistemi ad alta temperatura (max. 180 °C) con connessione orizzontale da 22 mm - 1½”

- Rimuove in maniera efficace l’aria in circolo e le microbolle
- Applicabile con 50/50 glicole/acqua (volume)
- Applicabile per configurazioni di sistema ad alta temperatura
- Rimuove l’aria intrappolata se installata nella posizione corretta
- Riduce in modo significativo l’esigenza di eseguire lo sfiato manuale
- Caduta di pressione costante e contenuta
- Nessun inutile arresto dell’impianto
- Diametri raccordi da 22 mm a 1½” (G1½)
- Garanzia eccezionale

Immagine del prodotto



Dimensioni del prodotto

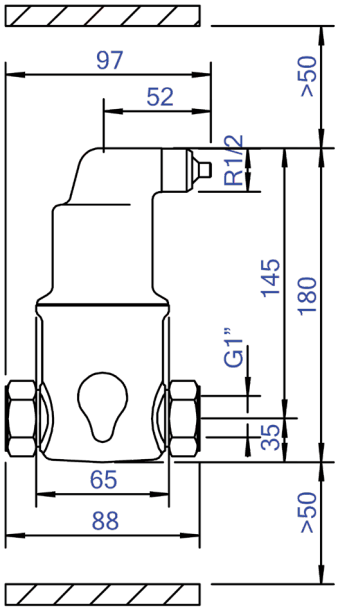

Scheda dati del prodotto Spirotech

Dati di prodotto ETIM

Materiale involucro	ottone
Con valvola di scarico	No
Qualità del materiale dell'involucro	Ms 58
Filtro di controlavaggio	No
Temperatura media (continua)	0 - 180 °C
Pressione massima di esercizio	10 bar
Valore KVS [m3/h] a ΔP 1 bar	17.54 m^3/h
Direzione del flusso variabile	Si
Con isolamento	No
Tipo di separatore	Aria
Connessione	filettatura interna gas cilindrico (BSPP)
Modello	Orizzontale
Diametro nominale	1 inch (25)
Miscela di glicole max.	50 %
Adatto per il riscaldamento	Si

Adatto per il raffreddamento	Si
Lunghezza di costruzione	88 mm
Classe di compressione dell'articolo	PN 10
Adatto per sistemi aperti	No
Adatto per sistemi chiusi	Si
Adatto per energia solare	No
Con filtro rimovibile	No
Volume del filtro	0.2 Ltr.
Principio di funzionamento magnetico	No
Con deaeratore automatico	Si
Con raccordi	Si
Distanza di sfalsamento ingresso/uscita	0 mm
Materiale del raccordo	Ottone
Qualità del materiale del raccordo	Altro
Capacità di portata	0 - 2 m^3/h

Esclusione di responsabilità
Questa scheda prodotto è stata redatta con la massima cura possibile. Tuttavia, può contenere errori, errori tipografici o omissioni. Per informazioni più aggiornate e corrette, consultare il nostro sito web.